# DEN MAGISKE KARET

3.-4. klasse




KGL SAMLING
Koldinghus

# Til læreren

Dette hæfte indeholder opgaver til billedbogen "Kongebørnene og den magiske karet", som er udgivet af Grønningen I og Den Kongelige Samling med støtte fra Den Kongelige Formidlingsfond af 2003.

Handlingen tager udgangspunkt i fortællinger fra Koldinghus' permanente udstilling Kongebarn, men bog og hæfte kan læses og bruges uafhængigt af et besøg på slottet. Alle kongebørnenes fortællinger er autentiske, kun den magiske tidsrejse og de to søskende er fiktion.

Man kan læse bog og hæfte højt for eleverne eller sammen med dem og vælge de af hæftets opgaver, man finder relevante og på et passende niveau. Ønsker man at differentiere, er der lavet et lettere hæfte med opgaver til 0.-2. klasse.

Hæftets selvforklarende opgaver omfatter følgende afsnit og aktiviteter:

- Den magiske karet – Udsmykning af karet
- Tidsrejsen – Tillægsord
- Din tidsrejse – Tegn eller skriv om en tidsrejse
- Christian 4. – Stil spørgsmål / Den varme stol
- Christian 4.s byggerier – Foldebog / pjece
- Leonora Christina – Personbeskrivelse
- Må man slå? – Etik / trivsel
- Frederik 6. – Venskab, leg og børnehjem
- Kronprinsesse Caroline – Drenge og piger
- Frederik 7. – Brevskrivning
- Hjem/ud/hjem – Fortællebro
- Kongebarn på Koldinghus – Collage

God fornøjelse,
Rasmus Welling

Hæftets illustrationer og citater er primært taget fra Kongebørnene og den magiske karet.
Fortællebro, karet og museumsramme er udført af AI.
Fotos er taget af Knud Erik Madsen (Koldinghus), Peter Nørby (Rosenborg Slot) og Avda (Rundetårn – CC-BY-SA) samt fra udstillingen Kongebarn. Maleriet af Leonora Christina med søstre er stillet til rådighed af Frederiksborg, Nationalhistorisk Museum, foto: Kit Weiss.

# DEN MAGISKE KARET

*Valdemar og Louise hænger deres jakker i garderoben.*
*Her står en meget fin og gammel guldkaret – malet med guld,*
*billeder og blomster.*

*”Kareten er lavet til Christian den 9.s. fødselsdag i 1888,*
*da han blev 70 år!”*
*Mor peger. ”Med et fint ord hedder den kotillonvognen.”*

*De kigger undersøgende på den. Sollyset skinner ind,*
*og de oplyste gulddøre glitrer. Det gyldne skær får den*
*nærmest til at se magisk ud.*

Kareten fra 1888 er pyntet med mønstre, en kongekrone, billeder af slotte og kongens monogram C9.

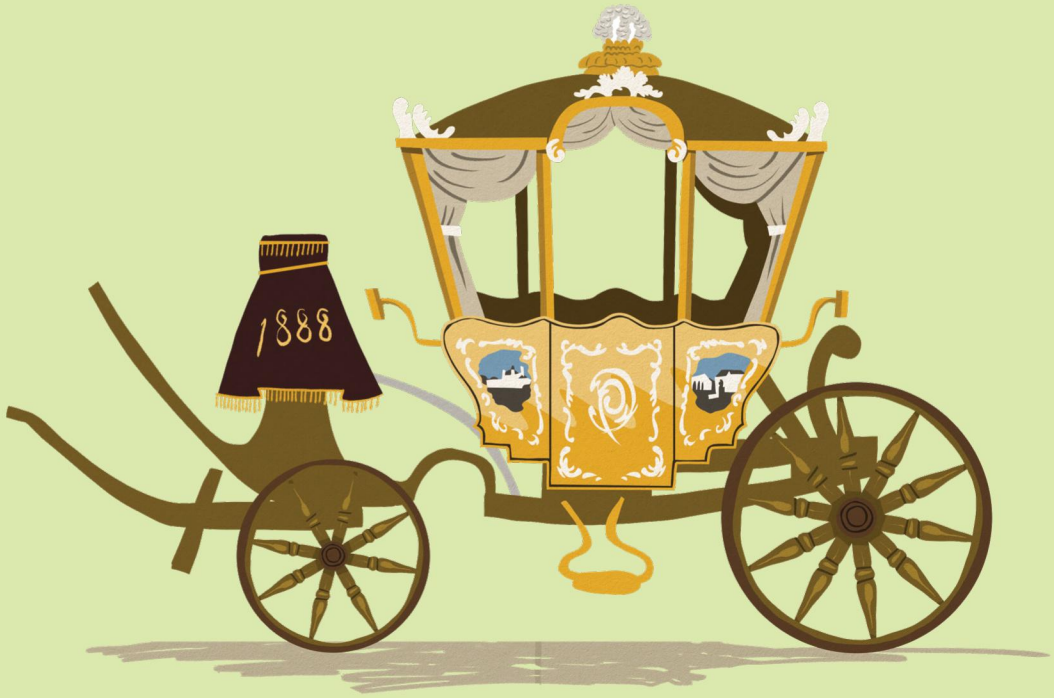




Foto: Iben Kaufmann

# Opgaver

## Udsmyk din egen magiske karet

Tænk først over: Hvordan vil du pynte din karet med mønstre, billeder eller tekst?
Brug skabelonen på næste side.





Skal kopieres i A3.

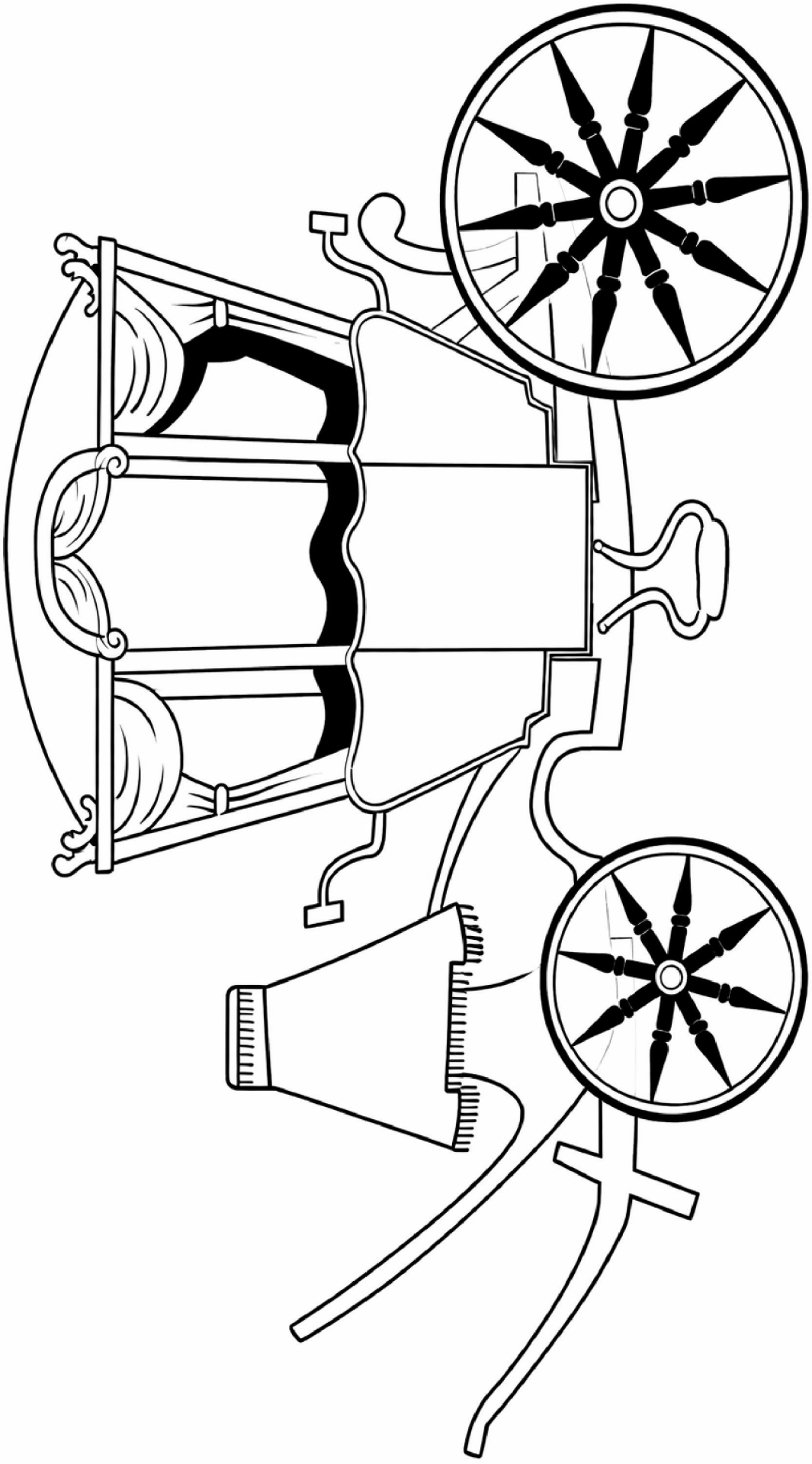

# TIDSREJSEN

*Kareten begynder nu at blinke i forskellige farver.Den begynder at ryste, og farverne flimrer og blinker hurtigere og hurtigere.*

*WOOOOOOOOOOOOM. Alting bliver blændende lyst. Et rasende rutsjebaneryk. Valdemar og Louise klemmer hinandens hænder.*



Børnene rejser tilbage i tiden i den magiske karet. De er lidt bange, for hvad mon der sker?
”Bange” er et tillægsord. Det fortæller noget om en person eller ting.

## Opgave

**Tal om i klassen**
Hvilke andre tillægsord kan I finde på?

På næste side kan du skrive tillægsord, der passer til Valdemar eller Louise.

# TILLÆGSORD



| Valdemar | Louise |
| --- | --- |
| | |
| | |
| | |
| | |
| | |
| | |
| | |

Lav en sætning, hvor du bruger et tillægsord.

# DIN TIDSREJSE



Hvilken tid ville du rejse til, hvis du kunne?
Måske til vikingetiden, stenalderen, tilbage til dinosaurerne eller...?
Brug din fantasi: Hvad tror du, at du ville komme til at se?

**Tegn eller skriv herunder.**
Gå bagefter sammen to og to. Fortæl om jeres tidsrejse til hinanden.

Jeg ville rejse til...

# CHRISTIAN 4.

*Prins Christian fortsætter.*
*”Jeg går i skole på flere fine slotte rundt om i hele Danmark. Også her på Koldinghus. Her kan jeg godt lide at være. Min skolemester hedder Hr. Mikkelsen. Han lærer mig at blive konge.”*

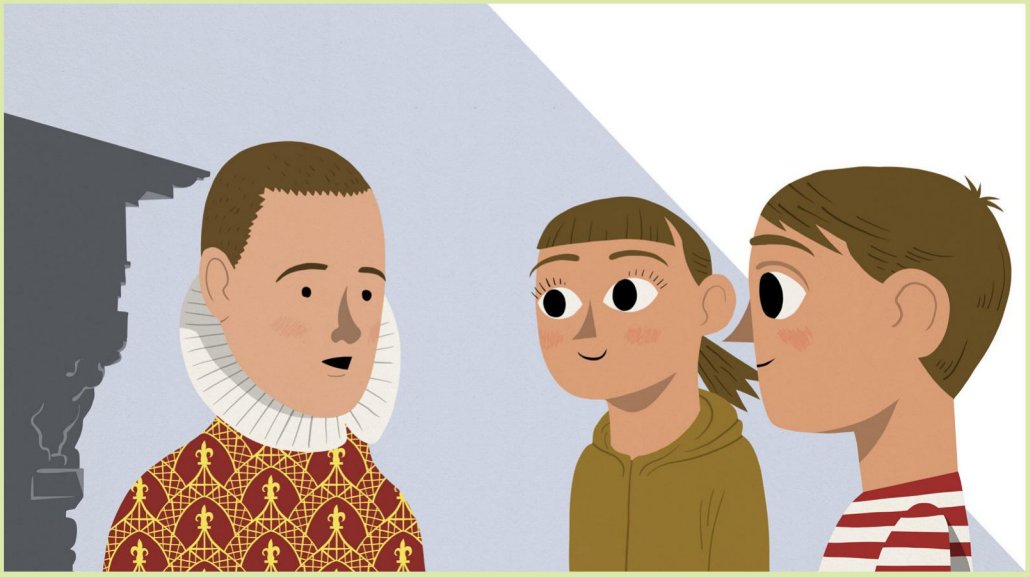

På Koldinghus møder de Christian 4. som du måske har hørt om. Han byggede mange ting som voksen – bl.a. Kæmpetårnet på Koldinghus, Rosenborg Slot, Børsen og Rundetårn.

## Opgaver

Hvad ville du spørge ham om, hvis du mødte ham? Skriv tre spørgsmål.
Gå bagefter sammen to og to. Fortæl om jeres spørgsmål til hinanden.
Tal om, hvad Christian 4. ville have svaret.

Til sidst kan en af jer skal være Christian 4. og sidde i ”den varme stol” foran klassen og svare på spørgsmål.
I kan skiftes til at være Christian 4. – både som barn og som voksen.

# CHRISTIAN 4.s BYGGERIER

*Så smiler han. "Men det kan ske," siger han halvt hviskende, "at jeg drømmer mig lidt væk – og tegner skibe og drabelige dueller og tænker på alt det store, jeg skal bygge, når jeg bliver konge en dag. Men det må skolemester Mikkelsen ikke vide."*





Man kan stadig se mange af Christian 4.s byggerier rundt om i Danmark.

## Opgave

Du skal nu lave en pjece eller en foldebog, hvor du præsenterer nogle af dem.

Du kan vælge mellem:

- Kæmpetårnet på Koldinghus, hvor han gik i skole.
- Rosenborg Slot, som han byggede som sommerhus.
- Rundetårn, der bl.a. blev brugt til at se efter stjerner fra.

På de næste sider kan du læse mere om de tre steder.

# KÆMPETÅRNET PÅ KOLDINGHUS

Kæmpetårnet på Koldinghus er et stort tårn, som blev bygget i 1598 af kong Christian 4. Det blev lavet af en bygmester, der hed Hercules van Oberberg.



Øverst på tårnet stod der fire store statuer af kendte kæmper fra oldtiden. De hed Hannibal, Hector, Scipio og Herkules.

Kæmperne holdt hver deres våbenskjold – blandt andet Danmarks og Norges. Dengang var tårnet hvidt, og statuerne var pyntet med flotte farver og guldmaling.

I 1808 brændte Koldinghus. En del af tårnet styrtede sammen, og to af statuerne blev ødelagt.

Senere faldt endnu en statue ned i en storm. I dag er der kun Herkules tilbage.

Kæmpetårnet blev bygget op igen i 1930'erne. I toppen kan man i dag se plader med de fire kæmpers våbenskjolde, hilse på Herkules og nyde den flotte udsigt.

# ROSENBORG SLOT



Rosenborg er et slot i København. Det blev bygget af kong Christian 4.

I 1606 ville Christian 4. lave en stor og flot have uden for byen. I haven byggede han et lille lysthus, hvor han kunne slappe af. Senere blev lysthuset bygget større flere gange. Det lille hus blev til et rigtigt slot med flere etager og tårne.

Rosenborg blev brugt af Kongen og hans familie som bolig i mange år. Det var også her Christian 4. døde i 1648. Senere holdt kongerne op med at bo der. I stedet blev slottet brugt til at gemme kongelige ting og skatte.

I dag er Rosenborg et museum som en del af Den Kongelige Samling. Her kan man se gamle ting fra Danmarks konger, blandt andet smykker og Christian 4.s flotte guldkrone.

# RUNDETÅRN

Rundetårn er et rundt tårn i København. Det blev bygget af kong Christian 4. fra 1637 til 1642. Tårnet skulle bruges til at kigge på stjerner fra toppen.

Rundetårn er ca. 36 meter højt. Inde i tårnet er der ikke almindelige trapper. I stedet går man op ad en lang, snoet vej, som hedder Sneglegangen. Den er ca. 210 meter lang.

Midt i tårnet er der et hulrum, som går næsten hele vejen op. Øverst ligger observatoriet. Her kunne man se på stjerner og lære om himlen.

På toppen er der en platform med et gitter rundt om. Gitteret er lavet i jern og har et mønster med kong Christian 4.s navn.



# LEONORA CHRISTINA

*På sengen sidder en rødhåret pige i en fornem kjole med kniplinger og perler. Hun ser køligt på dem. "Er I kommet med den magiske karet?" Uden at vente på svar, fortsætter hun: "Min far fortalte, at det godt kunne ske. Han prøvede det selv som barn."*
*Der er noget ved pigen, som Louise ikke helt bryder sig om.*



Vi ved meget om Leonora Christina, fordi hun som voksen skrev to bøger om sit liv. Her fortæller hun bl.a. om, hvor klog, stærk og modig hun er. I "Kongebørnene og den magiske karet" beskriver forfatteren hende lidt anderledes.

## Opgaver

- Hvad synes du om Leonora Christina? Hvorfor?
- Hvad synes Valdemar og Louise om hende? Hvorfor?
- Lav en personbeskrivelse af Leonora Christina. Brug skemaet på næste side. Du kan også bruge arket "Må man slå?".

# PERSONBESKRIVELSE

**Fakta**
- Navn, køn, alder
- Forældre og søskende

**Ydre**
- Udseende: fx højde, hår, øjenfarve
- Tøj
- Opførsel: Eksempler på, hvad hun gør, eller hvordan hun behandler andre

**Indre**
- Vigtigste egenskaber: Brug tillægsord som fx modig, klog, stolt, ond, god, hjælpsom, osv.
- Tanker og holdninger: Hvilke meninger viser Leonora Christina direkte (det hun siger) og indirekte (det hun gør)?
- Evner: Er der noget særligt, hun er god til?

**Hvad får du at vide i teksten og i billederne?**
Skriv stikord i skemaet. Skriv bagefter en personbeskrivelse i hele sætninger.

| | | |
|---|---|---|
| **Fakta** | Fra teksten | Fra billederne |
| **Ydre** | Fra teksten | Fra billederne |
| **Indre** | Fra teksten | Fra billederne |

# MÅ MAN SLÅ?

*Leonora stikker næsen i sky.*
*”Sophie er ikke nær så dygtig som mig, selvom hun er to år ældre. Hvis hun laver en fejl, siger vores skolemester von Kükelsom, at jeg skal slå hende, så hun husker bedre. Og hvis jeg ikke slår hårdt nok, så slår han mig.” Hun fniser selvsikkert.*
*”Men jeg slår altid hårdt nok.”*



Leonora Christina skulle slå sine søskende i skolen, hvis de ikke kunne deres lektier. Engang blev Leonora Christina slået af sin musiklærer og slog hårdt igen. Som straf blev hun riset så meget, at hun ikke kunne gå i flere uger.

## Opgaver

Gå sammen i små grupper. Find på mindst tre gode grunde til, at man ikke må slå. Tal om jeres svar i klassen. Brug også disse spørgsmål:

- Synes du, at lærere eller forældre må slå børn? Hvorfor/hvorfor ikke?
- Husker man bedre, hvis man bliver slået?
- Hvad kan man gøre i stedet for at slå?
- Hvordan lærer du bedst?

# FREDERIK 6.

*Louise ser sig omkring: ”Hvor er Carl nu?”*
*Frederik bøjer hovedet og klemmer munden sammen:*
*”Ach-han-er-væk.*
*Ligesom-fars-doktor-og-min-mor.” Så smiler han forsigtigt,*
*”nu-har-jeg-istedet-bedste-ven-Bülow. Han-passer-på-mig-*
*og-fortæller-mig-om-rigtigt-og-forkert-og-om-jeg-har-*
*været-artig. Han-kalder-mig-Mester-Frederik.”*



Som barn legede Frederik 6. med børnehjemsbarnet Carl. Da Carl senere blev sendt væk, skulle Frederik i stedet være ”bedste-venner” med sin lærer Johan Bülow.

## Opgave

**Tal om i klassen**

- Hvad er en god ven?
- Hvordan er man en god ven?
- Hvordan hjælper man og passer på sine venner?
- Hvorfor er det vigtigt at have gode venner?
- Kan man være venner med sin lærer?
- Hvad tror du, at Frederik og Carl legede?
- Hvilke gode lege kan man lege, når man er 2? Eller flere?
- Hvilke lege kan man lege, når man er alene?
- Hvorfor kommer børn på børnehjem dengang? I dag?
- Hvor tror du, at Carl kom hen?

# KRONPRINSESSE CAROLINE

*Med en stille stemme begynder Caroline at fortælle.*
*”Et par år før, jeg blev født, fik mine forældre min storebror Christian.*
*De var så glade, fordi det var en dreng, der kunne blive konge.”*
*Caroline sukker.*
*”Men ak – han døde som så mange andre små børn. Det gjorde det*
*næste barn også – min storesøster Marie Louise. Men så kom jeg.*
*Min mor og far blev lykkelige – også selvom jeg kun er en pige.”*



Kronprinsesse Caroline var datter af Frederik 6., og hun kunne ikke bestemme over Danmark, fordi hun var kvinde. Da Frederik 6. døde, blev hans halvfætter konge i stedet.

## Opgave

**Tal om i klassen:**

- Er der noget piger er bedre til end drenge?
- Er der noget drenge er bedre til end piger?
- Synes I, at drenge og piger kan være lige gode til at bestemme?
- Hvorfor mon piger ikke kunne bestemme før i tiden?
- Hvorfor mon så mange små børn døde før i tiden?

# FREDERIK 7.

*Fritz' øjne flakker. Så fortsætter han, igen en smule langsommere. "Min mor bor i Jylland – i Horsens. Det har hun gjort, fra jeg var helt lille. Jeg har ikke set hende siden. Men hun skriver breve. Og jeg svarer. Jeg er god til at skrive. Mit største fødselsdagsønske er at besøge hende. Det får jeg måske lov til i dag. Jeg savner hende meget." Han kigger ned og sukker.*



Frederik 7. blev også kaldt for Fritz. Hans mor blev sendt væk, da han var helt lille. Hun kom aldrig tilbage, men hvert år fik hun et maleri af Frederik, så hun kunne se, hvor stor han var blevet. De skrev breve sammen hele livet.

## Opgave

Skriv et brev fra Frederik 7. til moren. Husk disse ting:

- Skriv sted, dato, år og øverst: Fx "Sorgenfri Slot, 6. oktober, 1820".
- Begynd brevet med modtageren: Fx "Kære mor" eller "Min elskede moder".
- Brug jeg-fortæller

- Skriv om oplevelser, som har betydet noget for Frederik.
  - Hans tanker og følelser om oplevelserne
  - Sammenligning med tidligere oplevelser: Fx "Det minder mig om, da..".
  - Drømme om fremtiden, fx : "I morgen.." eller "Til næste år..".

- Skriv afsender til sidst, fx: "Kærlig hilsen Frederik" eller "Kærligst Fritz".

**Ekstraopgave**

Hvad skulle dit kælenavn være, hvis du selv kunne vælge? Hvorfor?

# HJEM – UD – HJEM

*”Kæppe? Og søslag, øh nej tak,” svarer Valdemar. Han sukker,” jeg er faktisk ved at være lidt træt og vil gerne hjem. Ved du, hvordan man kommer det?”*

Valdemar og Louise kommer på en magisk tidsrejse, hvor de møder fem kongebørn. Alle kongebørnenes fortællinger er rigtige, men forfatteren har opfundet rejsen med kareten.



Historien har tre dele: Indledning – handling – afslutning. Handlingen kan også deles op i mindre afsnit. Man kan også sige, at historiens form er hjem – ud – hjem.

**Tal om i klassen**

- Hvad gør det ved historien, at fortællingerne er rigtige?
- Hvad er hjem, og hvad er ud i historien?
- Hvilke personer lærer noget undervejs? Hvem har ændret sig, da børnene kommer hjem igen?
- Hvad tror I, at bogens budskab er? Hvad vil forfatteren gerne fortælle os om verden og livet?

## Opgaver

- Hvad sker der i hvert afsnit af bogen?
- Skriv stikord til indledning, handlingens fem dele og afslutningen. Brug skemaet på næste side.

Skal kopieres i A3.

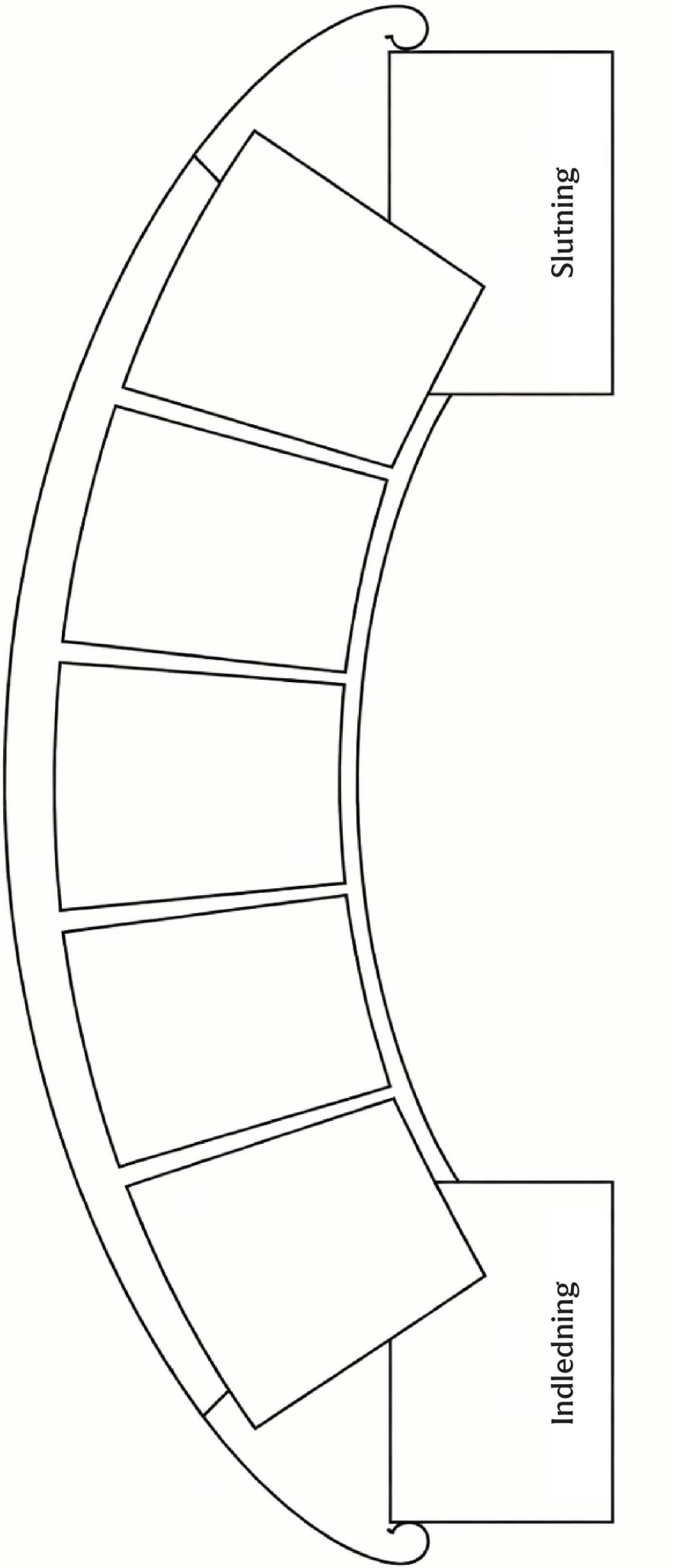

# KONGEBARN PÅ KOLDINGHUS

*Louise standser op. Hun kigger nysgerrigt rundt. "Tror du, vi kan finde Christians rejseur – og de andre kongebørn også? Og deres historier?"*
*"Måske? Hvis vi ser godt efter."*
*Så smiler Valdemar: "Eller bruger vores fantasi og tror.*
*Helt ind i hjertet. Kom. Lad os prøve."*
*Børnene tager hinanden i hånden. Og fortsætter deres rejse tilbage gennem tiden.*



Valdemar og Louise besøger udstillingen Kongebarn på Koldinghus. Her kan man blandt andet se Christian 4.s dyre rejseur, legetøjskanoner, der kan skyde rigtigt, dyre malerier og figurerne af Carl og Frederik. Man kan både lege og blive klogere på, hvordan det var at være kongebarn før i tiden.

**Tal om i klassen**
Har I prøvet at besøge et museum?
Hvilke slags museer findes der?

## Opgave

Lav din egen kunstvæg til et museum. Klip og lim en collage.
Brug skabelon og billeder på de næste sider. De er alle sammen fra udstillingen Kongebarn.

Skal kopieres i A3.

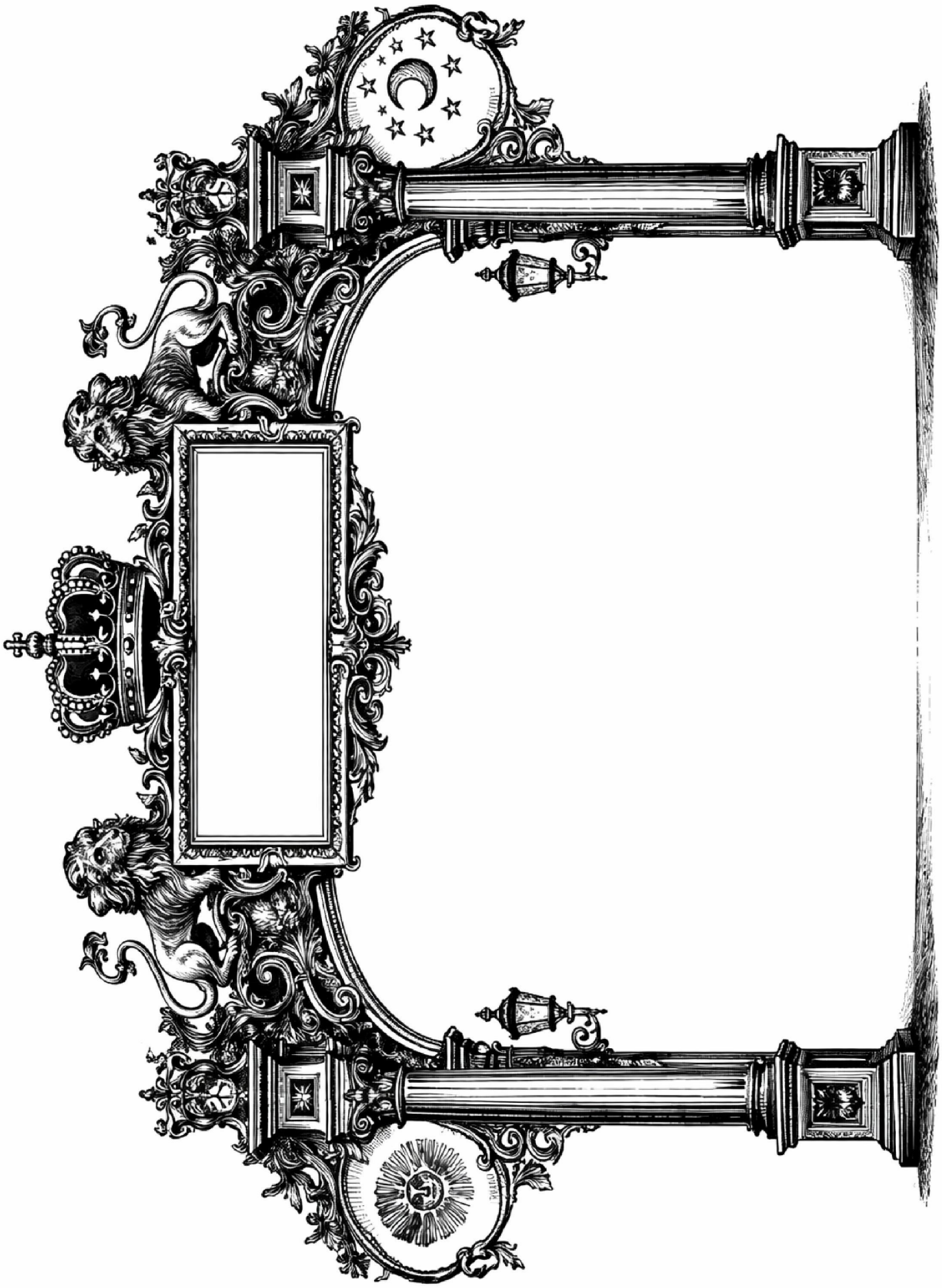



Christian 4.



Leonora Christina med sine søstre



Frederik 6.



Kronprinsesse Caroline



Frederik 7.



Figurerne af Frederik og Carl



Frederik 6.s pruttepude




Christian 4.s rejseur.



Legetøjskanoner, som flere kongebørn har leget med.